MWT ModellbauWerkstatt -Trape

Porsche 956
-Windscreen wiper-

(replacement / upgrade parts for MFH Kits Scale 1/12

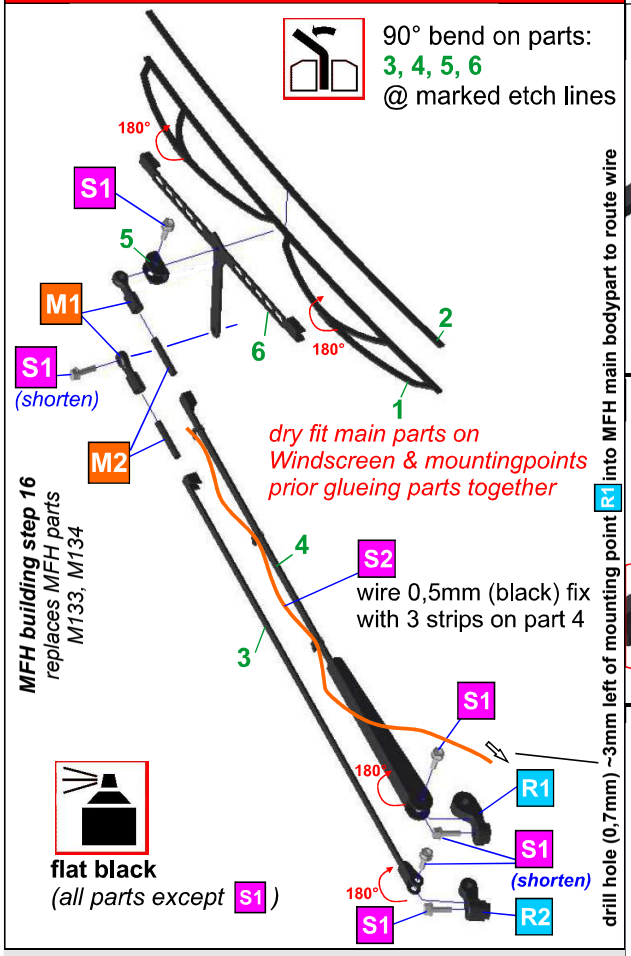

Detail 1

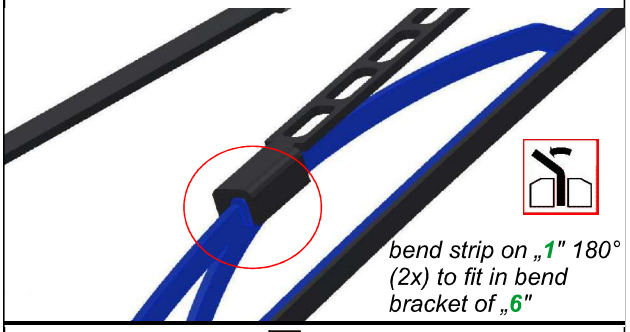

Detail 2

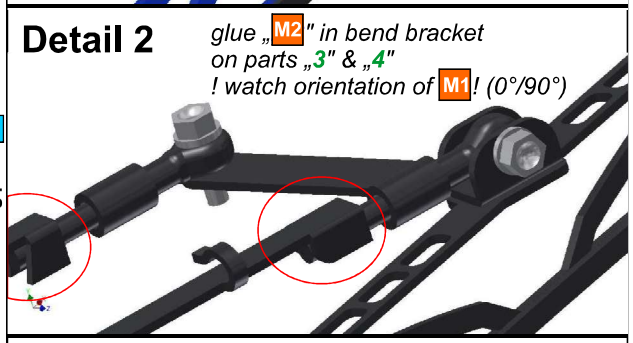

Detail 3

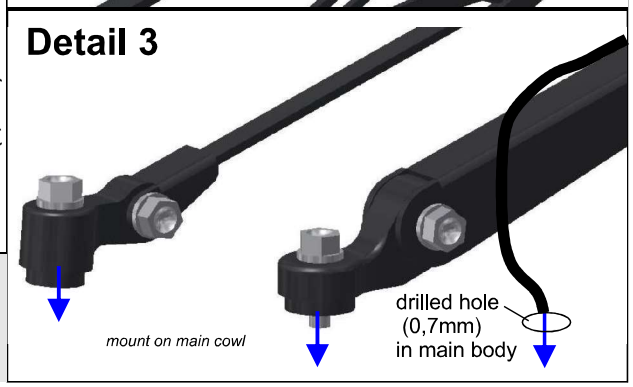

ModellbauWerkstatt -Trape
www.modellbauwerkstatt-trape.de
mail@modellbauwerkstatt.de

Inh.:
Michael Trape
Ulhaus 70
52379 Langerwehe
Deutschland

100% handmade in Germany